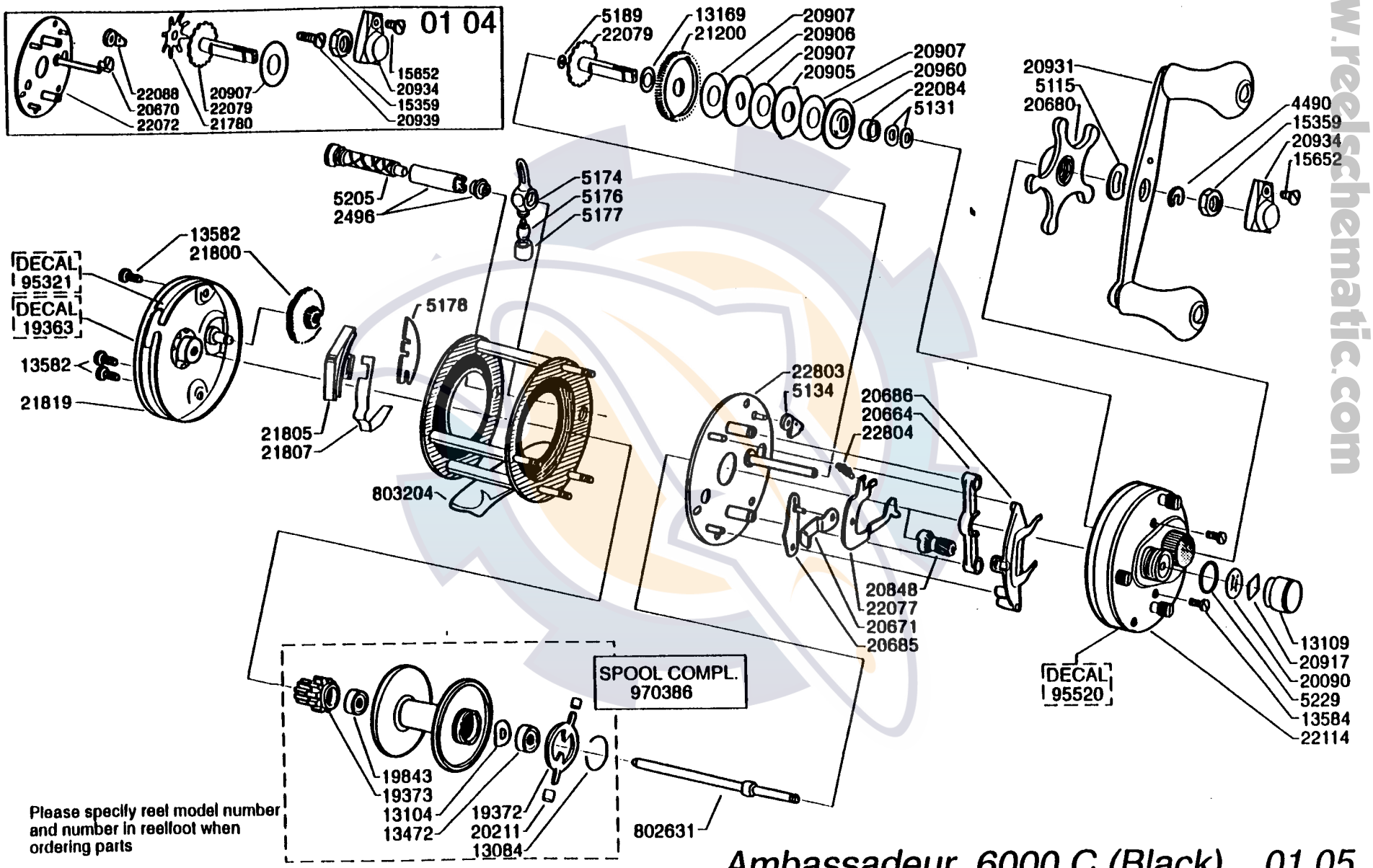

Please specify reel model number and number in reelfoot when ordering parts

Vid beställning av reservdelar bör alltid rulltyp och nummer-beteckning under rullfoten anges

Ambassadeur 6000 C (Black) 01 05

901630, 901453

34-11738-2

www.reelschematic.com